NOVY

15010 / V03
6882K / V33

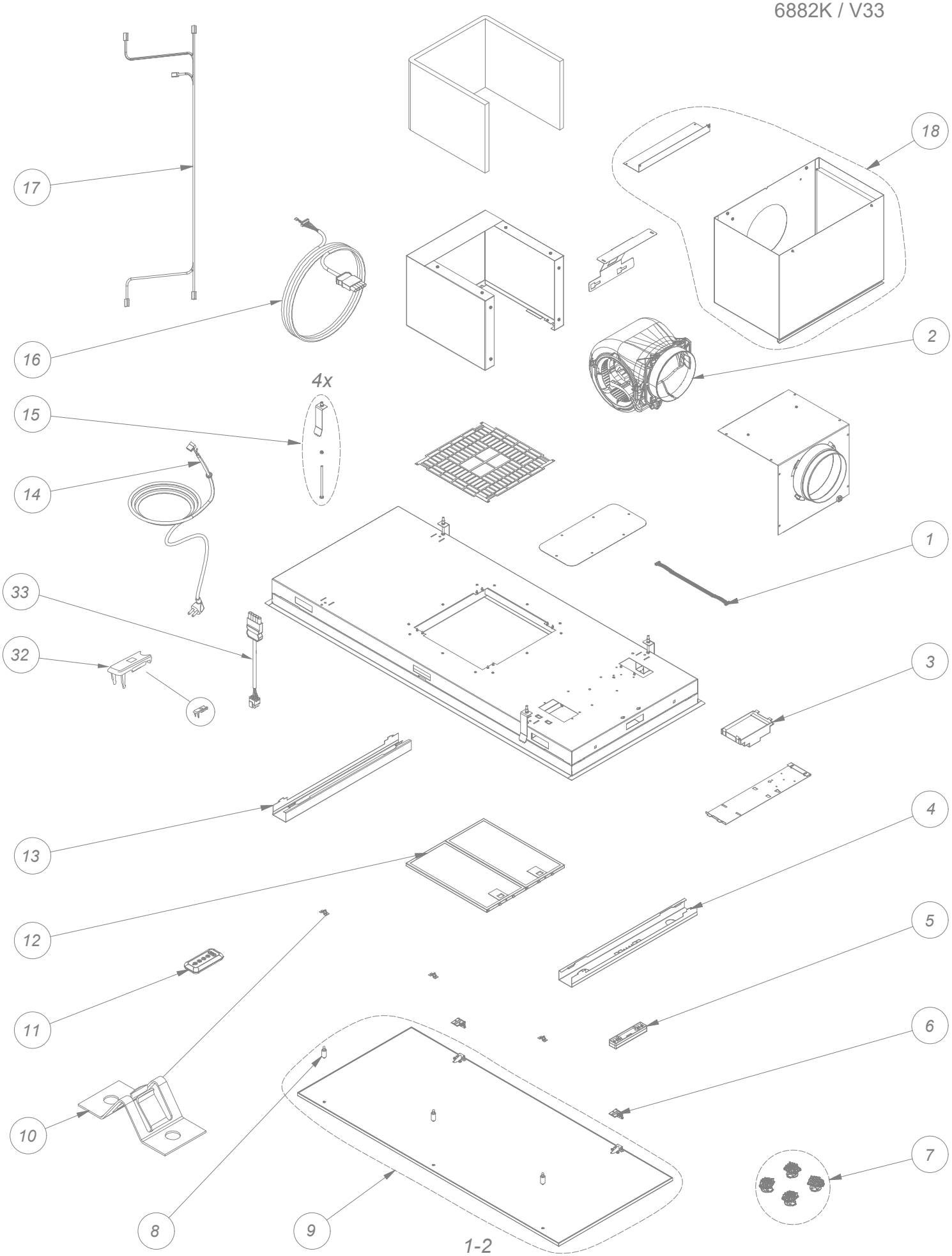

NOVY
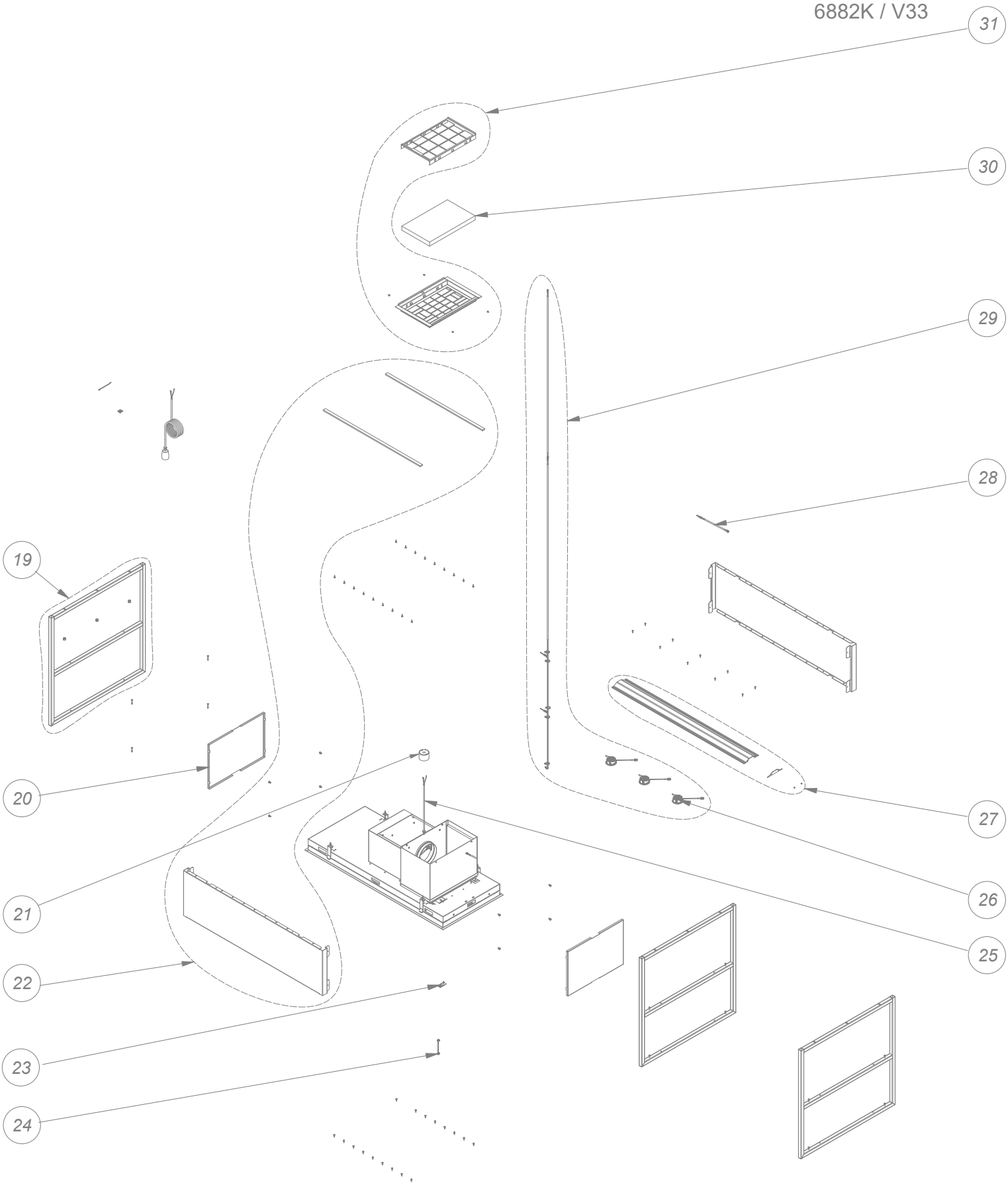
15010 / V03
6882K / V33